КВАДРИМ

Дизайн-проект

интерьера квартиры

Договор № 94 от 31.08.18г.

Адрес: г. Москва, ул. Авиамоторная, д. 9

Дизайнер: Вопилина А. К.

1 ВЕДОМОСТЬ ЧЕРТЕЖЕЙ ПЛАНЫ

№ ЛИСТА	НАЗВАНИЕ ЧЕРТЕЖА
1	Обмерный план
2	Планировочное решение
3	План демонтажа
4	План монтажа
5	План напольных покрытий
6	План отделки стен
7	План отделки потолка
8	План электрики. Освещения
9	План электрики. Выключатели
10	План электрики. Розетки
11	Узлы используемые в проекте
12	Ведомость электрики

2 ВЕДОМОСТЬ ЧЕРТЕЖЕЙ РАЗВЕРТКИ

№ ЛИСТА	НАЗВАНИЕ ЧЕРТЕЖА
13	План Кухни/СУ
14	Развертки по стенам. Кухня/СУ
15	Развертка по стенам санузла
16	Техническая документация сантехники
17	Техническая документация сантехники

Примечание: все размеры уточнять по месту. Изменения размеров согласовывать с разработчиками или руководителями проекта.

Чертеж является собственностью компании "Квадрим" и не может быть использован, скопирован или передан третьим лицам без разрешения компании "Квадрим".

КВАДРИМ

ООО «Квадрим» www.kvadrim.ru

Наименование проекта	Согласовано				Наименование чертежа	Рук. проекта		
г. Москва, ул Авиамоторная, дом 9	Заказчик		Масштаб		Ведомость чертежей	Дизайнер	Вопилина А. К.	
	Дата	02.09.2019	Лист			Тех. директор		
	Подпись		Листов			Проверил	Шутка В.	

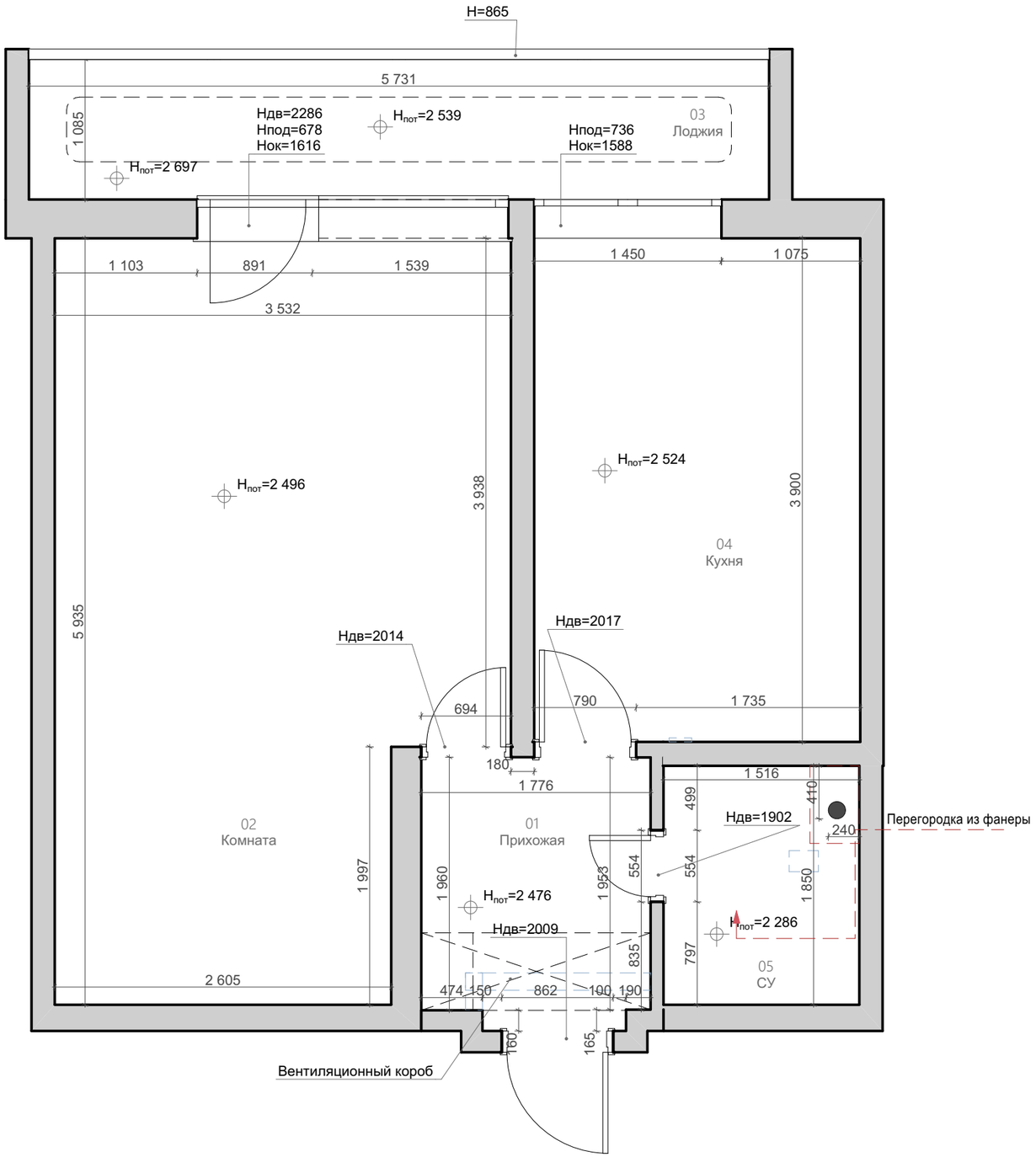

ПРИМЕЧАНИЕ И УСЛОВНЫЕ ОБОЗНАЧЕНИЯ

Стены и перегородки

$H_{пот}$=2 735 — Отметка высоты потолка

01 Прихожая — Номер, Название помещения

Обмеры производились в помещении с декоративной отделкой всех поверхностей.

За нулевую отметку принята отметка чистового пола.

Покрытие пола: Паркет
Отделка стен: Обои, Плитка
Отделка дверных и оконных проемов: Штукатурка

Размеры помещения даны с учетом толщин существующих финишных покрытий.

Здание панельное.

Лифты присутствуют.

ЭКСПЛИКАЦИЯ ПОМЕЩЕНИЙ

01	Прихожая	3,66
02	Комната	19,10
03	Лоджия	6,22
04	Кухня	9,83
05	СУ	2,80
		41,61 м²

N

0 1 2

Примечание: все размеры уточнять по месту. Изменения размеров согласовывать с разработчиками или руководителями проекта.
Чертеж является собственностью компании "Квадрим" и не может быть использован, скопирован или передан третьим лицам без разрешения компании "Квадрим".

КВАДРИМ
ООО «Квадрим» www.kvadrim.ru

Наименование проекта	Согласовано				Наименование чертежа	Рук. проекта		
г. Москва, ул Авиамоторная, дом 9	Заказчик		Масштаб	1:40	Обмерный план	Дизайнер	Вопилина А. К.	
	Дата	02.09.2019	Лист	1		Тех. директор		
	Подпись		Листов			Проверил	Шутка В.	

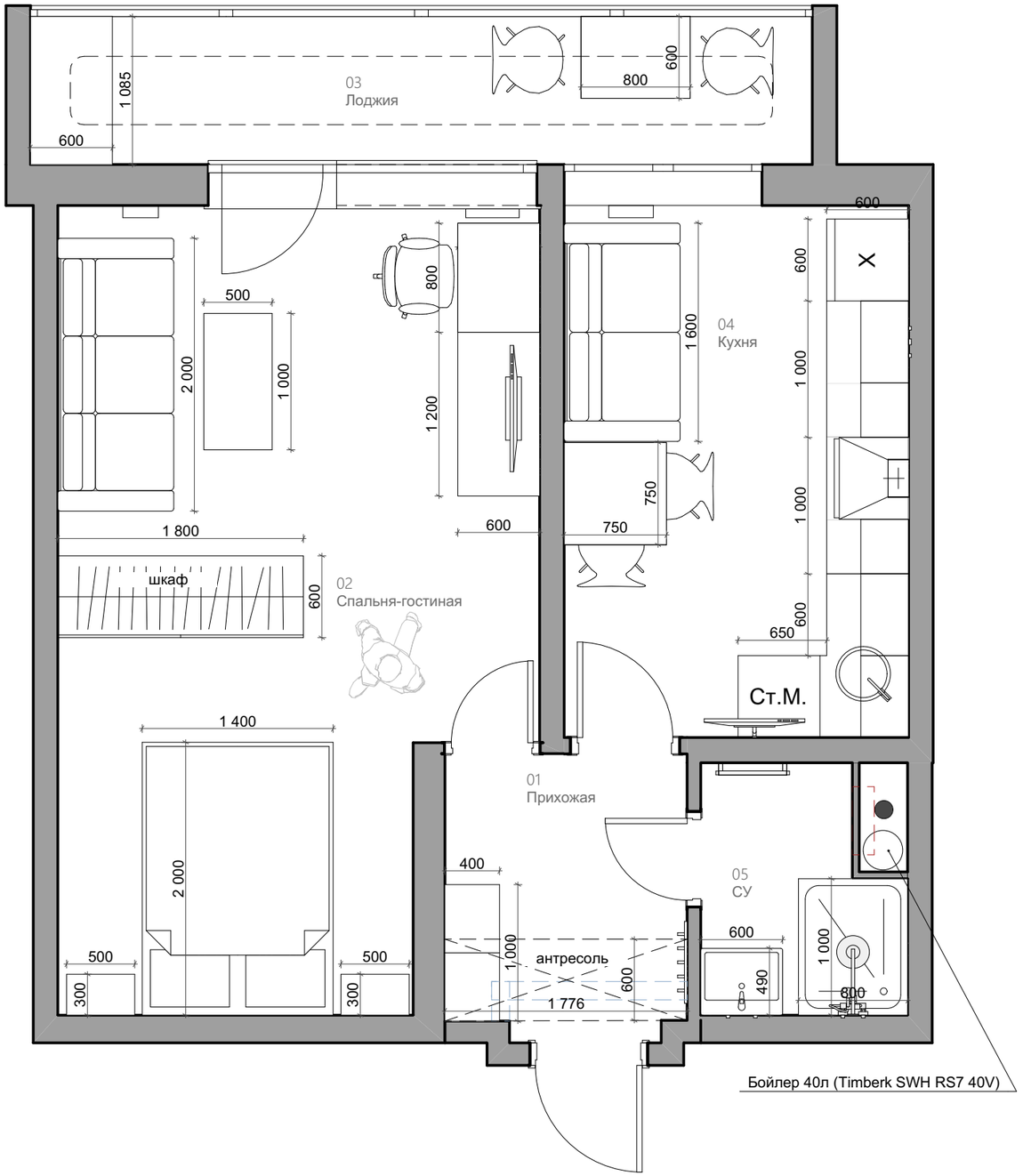

Примечание: все размеры уточнять по месту. Изменения размеров согласовывать с разработчиками или руководителями проекта.

Чертеж является собственностью компании "Квадрим" и не может быть использован, скопирован или передан третьим лицам без разрешения компании "Квадрим".

ПРИМЕЧАНИЕ И УСЛОВНЫЕ ОБОЗНАЧЕНИЯ

Стены и перегородки

01 Прихожая — Номер, Название помещения

Обозначение мокрой зоны

Все размеры указаны без учета выравнивания, штукатурки и отделки стен помещений.

Чертежи разработаны по черновым размерам помещения. Учесть корректировку после проведения работ по выравниванию стен и чистовой отделки.

При покупке мебели и заказа встроенной мебели произвести замер после чистовой отделки помещений. Замер производится производителем мебели.

Сантехническое оборудование устанавливается в соответствии с тех. картами подключения воды.

ЭКСПЛИКАЦИЯ ПОМЕЩЕНИЙ

01	Прихожая	3,66
02	Спальня-гостиная	19,11
03	Лоджия	6,23
04	Кухня	9,85
05	СУ	2,46
		41,31 м²

N 0 1 2

КВАДРИМ
ООО «Квадрим» www.kvadrim.ru

Наименование проекта	Согласовано				Наименование чертежа	Рук. проекта		
г. Москва, ул Авиамоторная, дом 9	Заказчик		Масштаб	1:40	Планировочное решение	Дизайнер	Вопилина А. К.	
	Дата	02.09.2019	Лист	2		Тех. директор		
	Подпись		Листов			Проверил	Шутка В.	

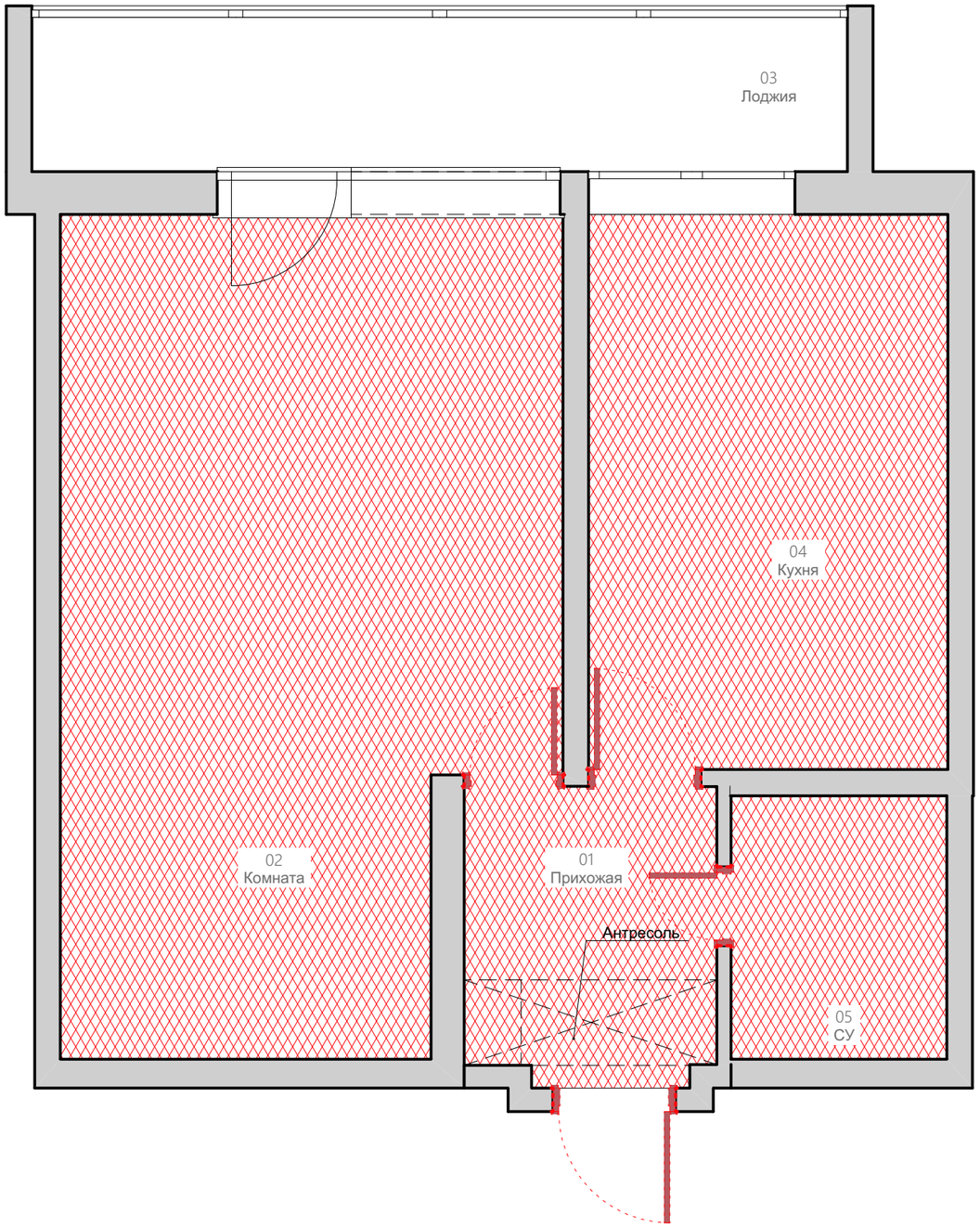

ПРИМЕЧАНИЕ И УСЛОВНЫЕ ОБОЗНАЧЕНИЯ

Стены и перегородки

Демонтаж напольного покрытия

01 Прихожая — Номер, Название помещения

Демонтаж антресоли

Демонтаж входной и межкомнатных дверей и всех оконных заполнений с последующей заменой.

Демонтаж радиаторов отопления с последующей заменой.

Демонтировать финишное покрытие пола до плиты перекрытия.

Разобрать отделку потолка до плиты перекрытия произвести обмеры высот.

После демонтажа произвести дополнительные обмеры помещения и передать уточненные данные дизайнерам для корректировки чертежей.

Все демонтажные работы проводить только по СОГЛАСОВАНИЮ С ЗАКАЗЧИКОМ И СООТВЕТСТВУЮЩИМИ ИНСТАНЦИЯМИ.

ЭКСПЛИКАЦИЯ ПОМЕЩЕНИЙ

01	Прихожая	3,66
02	Комната	19,10
03	Лоджия	6,22
04	Кухня	9,83
05	СУ	2,80
		41,61 м²

N

0 1 2

Примечание: все размеры уточнять по месту. Изменения размеров согласовывать с разработчиками или руководителями проекта.

Чертеж является собственностью компании "Квадрим" и не может быть использован, скопирован или передан третьим лицам без разрешения компании "Квадрим".

КВАДРИМ
ООО «Квадрим» www.kvadrim.ru

Наименование проекта	Согласовано				Наименование чертежа	Рук. проекта		
г. Москва, ул Авиамоторная, дом 9	Заказчик		Масштаб	1:40	План демонтажа	Дизайнер	Вопилина А. К.	
	Дата	02.09.2019	Лист	3		Тех. директор		
	Подпись		Листов			Проверил	Шутка В.	

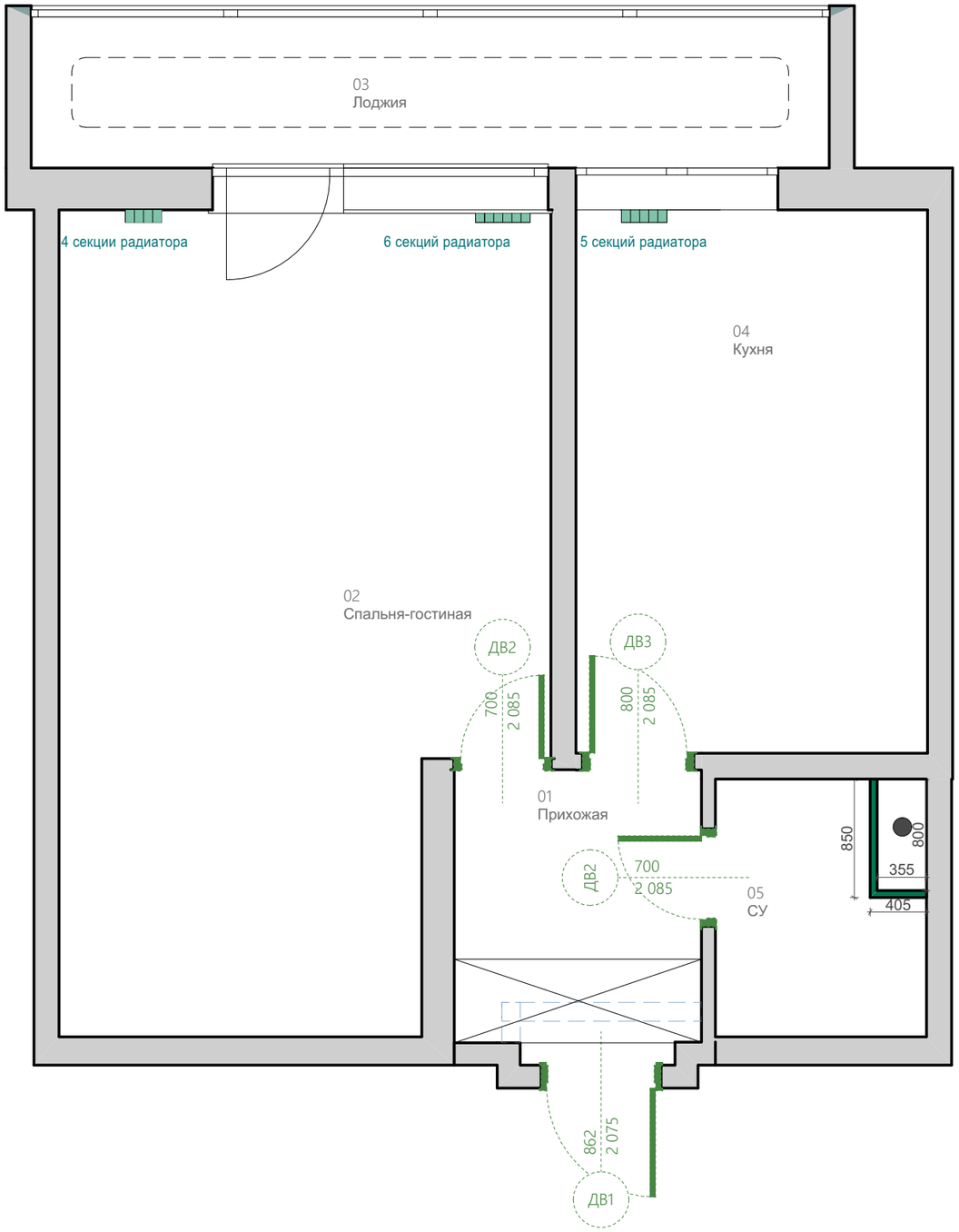

ПРИМЕЧАНИЕ И УСЛОВНЫЕ ОБОЗНАЧЕНИЯ

01
Прихожая — Номер
Название помещения

Монтаж радиатора отопления. Кол-во секций и размеры уточнить по дополнительному тех. расчету от производителя

ДВ1
B=945
H=2 035

Высота и ширина дверных и оконных проемов от уровня чистого пола

ВСЕ РАЗМЕРЫ ДАНЫ С УЧЕТОМ ЧИСТОВЫХ МАТЕРИАЛОВ И ШТУКАТУРКИ СТЕН 10 ММ

Все размеры стен даны без учета выравнивания и чистовой отделки.

В кухне, санузле и прихожей стены выровнять, отмеченные углы вывести под 90°.

Размеры по стенам могут меняться после чистовой отделки.

Чертежи разработаны до демонтажа стен. Учесть корректировку после проведения работ по возведению перегородок и выравниванию стен.

В санузле и зоне расположения стиральной машины выполнить гидроизоляцию пола. Гидроизоляцию завести на стены на высоту не менее 200 мм.

Расположение лючка для доступа к коллекторам ГВС и ХВС уточнить по месту.

Расстояние для устройства дверных наличников мин. 90 мм по сторонам от проема.

В квартире производится замена входной и межкомнатных дверей, радиаторов отопления, электрического щитка, окон.

Отметкой чистого пола является финишное покрытие.

Перед заказом и монтажом дверей и окон необходимо произвести уточняющие замеры.

Оконный и входной дверной проем штукатурятся.

МОНТАЖ ПЕРЕГОРОДОК ИЗ ПЕНОБЛОКОВ ПРОИЗВОДИТЬ СОГЛАСНО ТЕХНОЛОГИИ МОНТАЖА ПЕНОБЛОЧНОЙ КЛАДКИ.

ЭКСПЛИКАЦИЯ ПОМЕЩЕНИЙ

01	Прихожая	3,66
02	Спальня-гостиная	19,11
03	Лоджия	6,23
04	Кухня	9,85
05	СУ	2,46
		41,31 м²

N

0 1 2

Примечание: все размеры уточнять по месту. Изменения размеров согласовывать с разработчиками или руководителями проекта.
Чертеж является собственностью компании "Квадрим" и не может быть использован, скопирован или передан третьим лицам без разрешения компании "Квадрим".

КВАДРИМ
ООО «Квадрим» www.kvadrim.ru

Наименование проекта	Согласовано				Наименование чертежа	Рук. проекта		
г. Москва, ул Авиамоторная, дом 9	Заказчик		Масштаб	1:40	План монтажа	Дизайнер	Вопилина А. К.	
	Дата	02.09.2019	Лист	4		Тех. директор		
	Подпись		Листов			Проверил	Шутка В.	

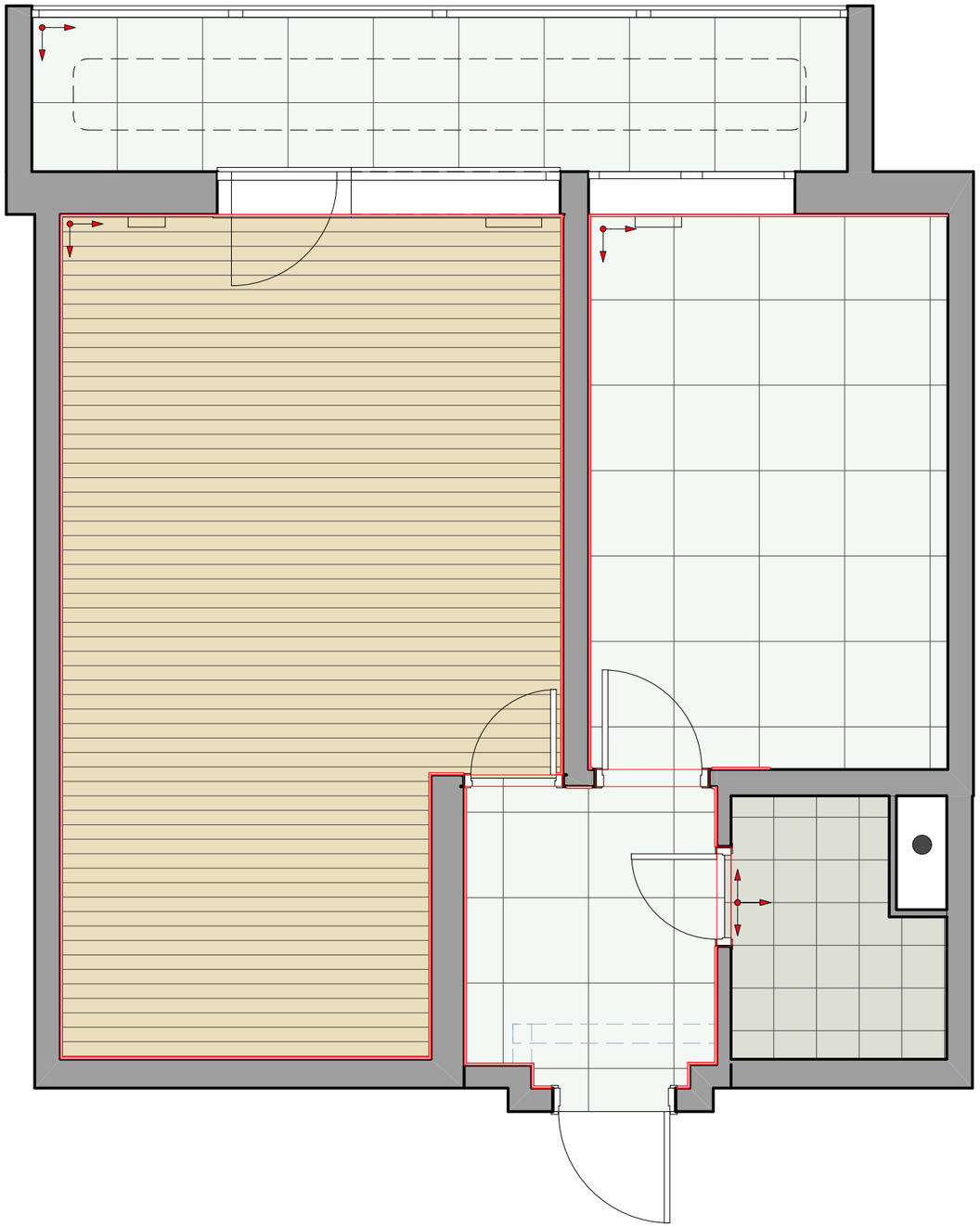

Напольный плинтус
NMC WALLSTYL® FL1

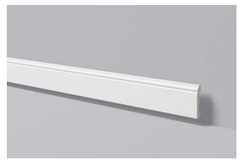

ПРИМЕЧАНИЕ И УСЛОВНЫЕ ОБОЗНАЧЕНИЯ

Kerama Marazzi DL601400R 60x60
20м2 без учета запаса

Паркетная доска Дуб Айс Вайт
19,1 м2 без учета запаса

Italon Artwork Paint 30x30
610080000173

Плинтус NMC FL1

Точка и направление
раскладки отделки

Плинтус 30 м.пог

Стыки между керамогранитом и ламинатом выполнить под полотном двери.

Стяжка заливается по помещением с демпферной лентой в дверном проеме.

Чертежи разработаны по черновым размерам помещения. Учесть корректировку размеров после проведения работ по выравниванию стен.

Все размеры по стенам даны без учета выравнивания и штукатурки стен.

Перед началом работ организовать гидроизоляцию мокрых зон.

Размещение наполных покрытий в один уровень по всей квартире, без опусков.

Узел стыковки материалов осуществляется с помощью Т-образного профиля.

Уточнить количество плинтуса после монтажа встроенной мебели.

Перед началом укладки покрытия выложить отделку насухо для корректировки точки укладки и подрезки.

Уровнем чистого пола является финишное покрытие.

Все площади напольных покрытий даны без учета запаса на подрезку.

ВЕДОМОСТЬ ОТДЕЛКИ НАПОЛЬНОГО ПОКРЫТИЯ

Наименование	Кол-во
Italon Artwork Paint 30x30 610080000173	2,49
Italon Artwork Paint 30x30 610080000174	1,21
Kerama Marazzi DL601400R 60x60	23,35
Паркетная доска Дуб Айс Вайт 190x2250	19,13
	46,18 м²

ЭКСПЛИКАЦИЯ ПОМЕЩЕНИЙ

01	Прихожая	3,66
02	Спальня-гостиная	19,11
03	Лоджия	6,23
04	Кухня	9,85
05	СУ	2,46
		41,31 м²

N

0 1 2

Примечание: все размеры уточнять по месту. Изменения размеров согласовывать с разработчиками или руководителями проекта.
Чертеж является собственностью компании "Квадрим" и не может быть использован, скопирован или передан третьим лицам без разрешения компании "Квадрим".

КВАДРИМ
ООО «Квадрим» www.kvadrim.ru

Наименование проекта	Согласовано				Наименование чертежа	Рук. проекта		
г. Москва, ул Авиамоторная, дом 9	Заказчик		Масштаб	1:40	План напольных покрытий	Дизайнер	Вопилина А. К.	
	Дата	02.09.2019	Лист	5		Тех. директор		
	Подпись		Листов			Проверил	Шутка В.	

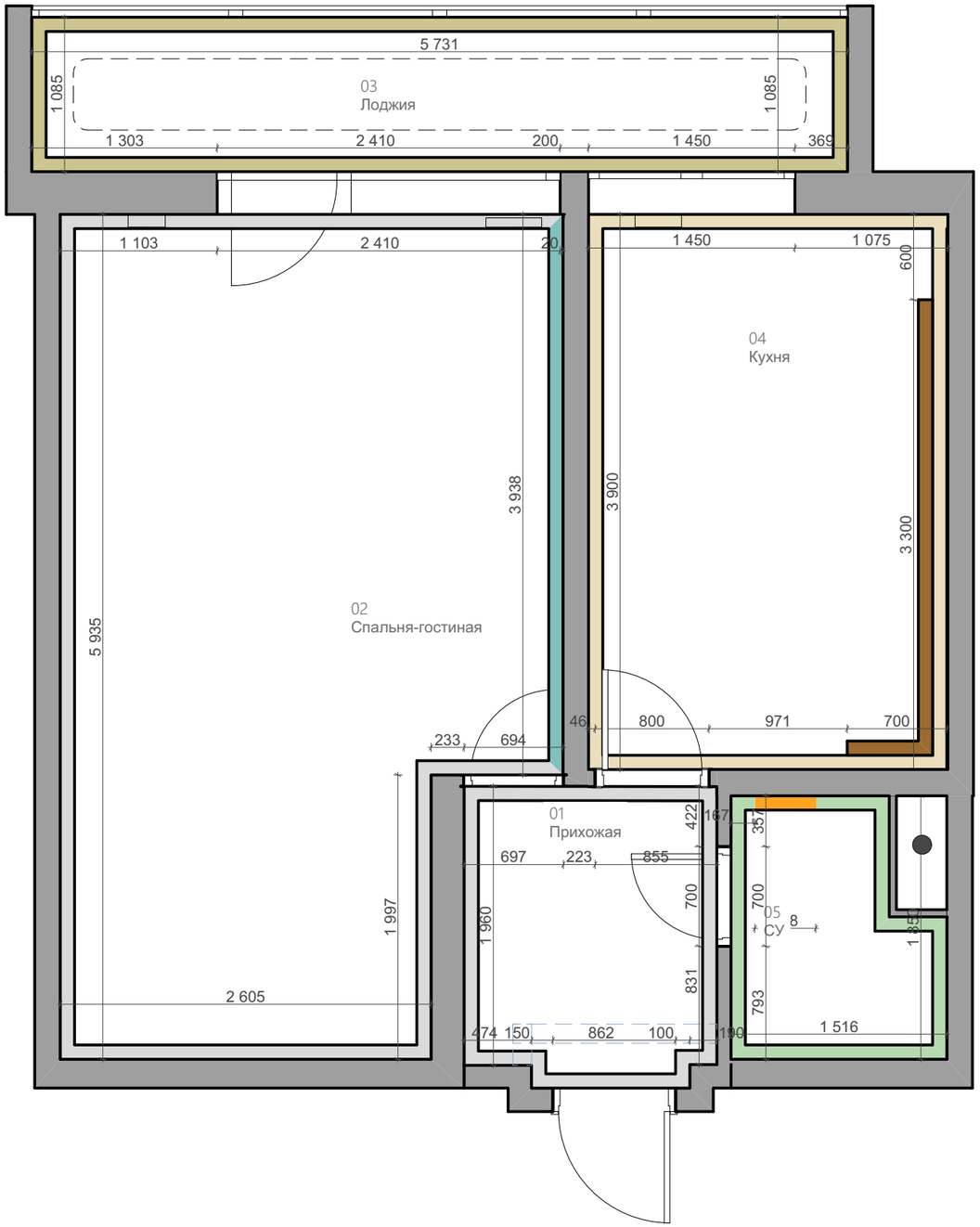

ПРИМЕЧАНИЕ И УСЛОВНЫЕ ОБОЗНАЧЕНИЯ

- Покраска Тиккурила цвет 1 (Opus II H386) 22,7 м2 без учета запаса
- Покраска Тиккурила цвет 2 (Opus II G428) 41,5 м2 без учета запаса
- Покраска Тиккурила цвет 2 (Opus II H402) 26 м2 без учета запаса
- Плитка Italon artwork patchwork
- Kerama Marazzi Гамма фисташковый 9005
- Kerama Marazzi Гамма капучино 9009
- Whuie Hills Кельн Брик 320-00 9м2 без учета запаса

ВСЕ РАЗМЕРЫ ДАНЫ ОТ УРОВНЯ ЧИСТОГО ПОЛА.

ВСЕ ПЛОЩАДИ ПОКРЫТИЙ ДАНЫ БЕЗ УЧЕТА ЗАПАСА. ПОКРАСКА ДАНА В 1 СЛОЙ.

ЭКСПЛИКАЦИЯ ПОМЕЩЕНИЙ

01	Прихожая	3,66
02	Спальня-гостиная	19,11
03	Лоджия	6,23
04	Кухня	9,85
05	СУ	2,46
		41,31 м²

N

0 1 2

Примечание: все размеры уточнять по месту. Изменения размеров согласовывать с разработчиками или руководителями проекта.

Чертеж является собственностью компании "Квадрим" и не может быть использован, скопирован или передан третьим лицам без разрешения компании "Квадрим".

КВАДРИМ

ООО «Квадрим» www.kvadrim.ru

Наименование проекта	Согласовано				Наименование чертежа	Рук. проекта		
г. Москва, ул Авиамоторная, дом 9	Заказчик		Масштаб	1:40	План отделки стен	Дизайнер	Вопилина А. К.	
	Дата	02.09.2019	Лист	6		Тех. директор		
	Подпись		Листов			Проверил	Шутка В.	

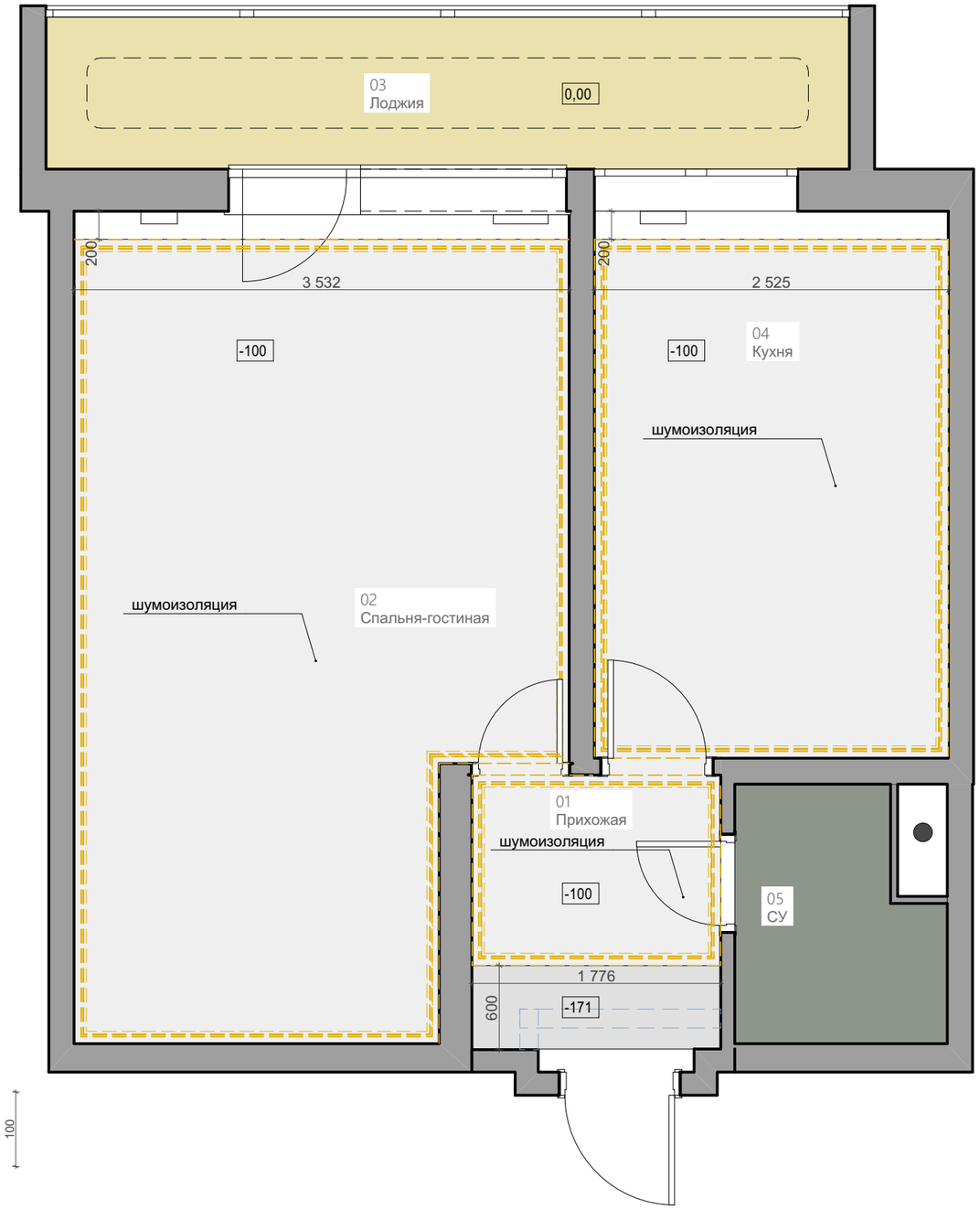

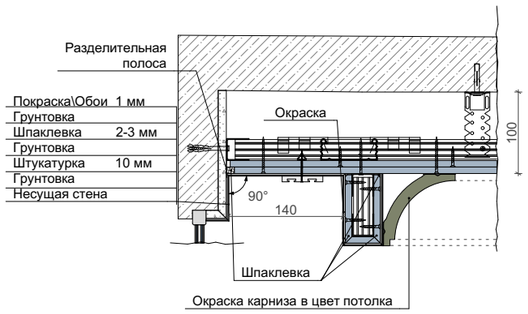

Карниз Orac Decor CX100

ПРИМЕЧАНИЕ И УСЛОВНЫЕ ОБОЗНАЧЕНИЯ

	Подвесной потолок из ГКЛ под покраску белый опускание 100 мм h пот. = + 2 300 мм
	Натяжной потолок белый матовый опускание 100 мм h пот. = + 2 190 мм
	Потолок под штукатурку и покраску h пот. = +2 540
	Подвесной потолок из ГКЛ под покраску белый опускание 171 мм h пот. = + 2 229 мм
	Карниз Orac CX100
+ 2 300	Высота потолка от чистого пола
01 Прихожая	Номер Название помещения

Длина карниза Orac Decor CX161 37,5

На плане потолков за отм. 0,000 принять уровень чистого пола.

Чертежи разработаны по черновым размерам помещения.

Учесть корректировку размеров после проведения работ по выравниванию стен.

Все размеры по стенам даны без учета выравнивания и штукатурки стен.

Уточнить все отметки с учетом ревизии, существующей стяжки пола и определения нулевой отметки.

Все габаритные размеры проверять по месту, данные размеры - руководство к действию.

Под натяжным потолком следует предусмотреть закладные для последующего монтажа источников основного света.

Карниз во всех помещениях покрашен в цвет потолка.

Отметкой чистого пола является финишное покрытие.

Дверные и оконные откосы штукатурятся.

ВСЕ РАЗМЕРЫ ДАНЫ ОТ УРОВНЯЯ ЧИСТОГО ПОЛА.

ВЕДОМОСТЬ ОТДЕЛКИ ПОТОЛКОВ

Наименование	Площадь
ГКЛ	31,37
Натяжной потолок	2,46
Отштукатуренный и окрашенный потолок	6,22
	40,05 м²

ЭКСПЛИКАЦИЯ ПОМЕЩЕНИЙ

01	Прихожая	3,66
02	Спальня-гостиная	19,11
03	Лоджия	6,23
04	Кухня	9,85
05	СУ	2,46
		41,31 м²

N 0 1 2

Примечание: все размеры уточнять по месту. Изменения размеров согласовывать с разработчиками или руководителями проекта.
Чертеж является собственностью компании "Квадрим" и не может быть использован, скопирован или передан третьим лицам без разрешения компании "Квадрим".

КВАДРИМ
ООО «Квадрим» www.kvadrim.ru

Наименование проекта	Согласовано				Наименование чертежа	Рук. проекта		
г. Москва, ул Авиамоторная, дом 9	Заказчик		Масштаб	1:40	План отделки потолка	Дизайнер	Вопилина А. К.	
	Дата	02.09.2019	Лист	7		Тех. директор		
	Подпись		Листов			Проверил	Шутка В.	

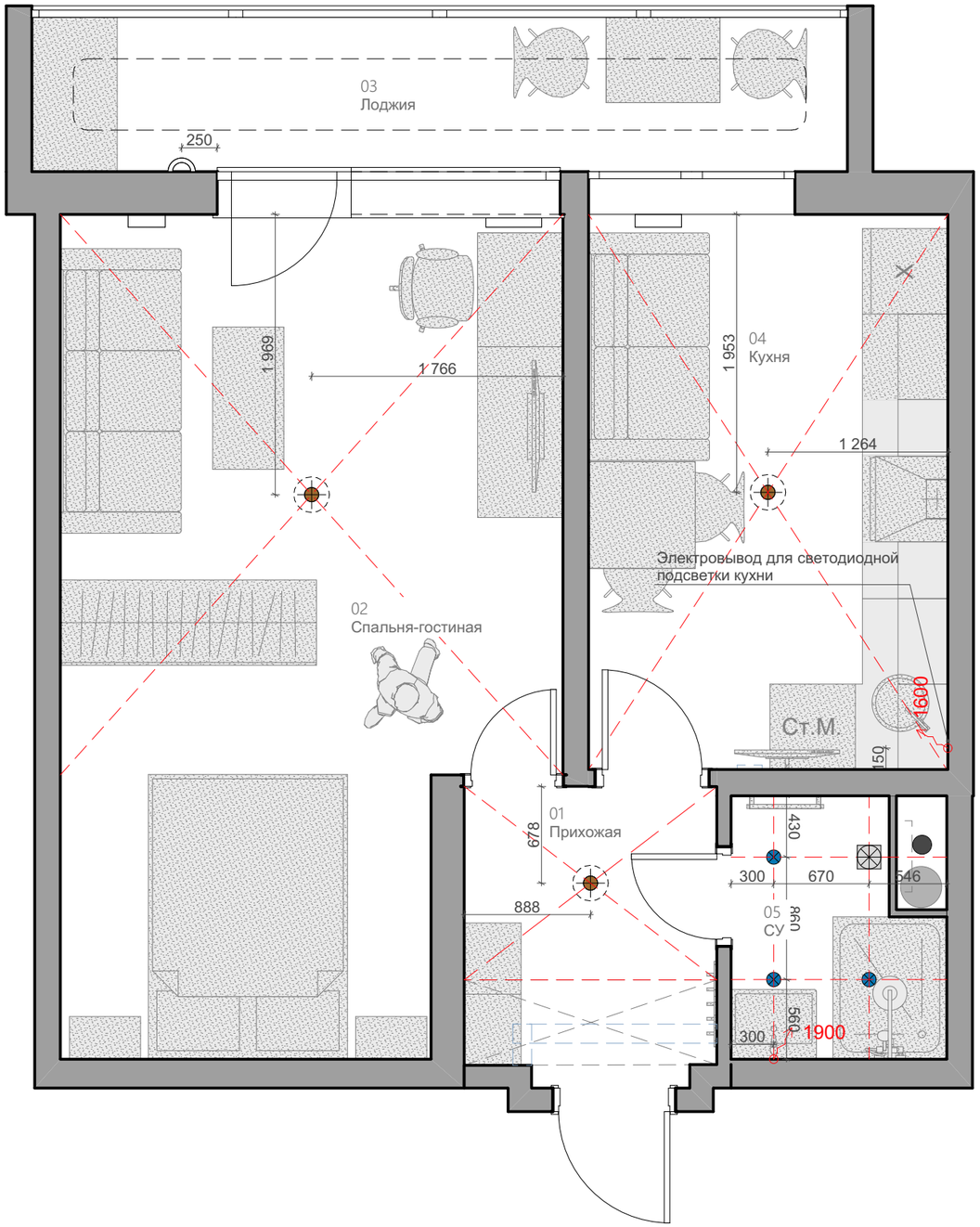

ПРИМЕЧАНИЕ И УСЛОВНЫЕ ОБОЗНАЧЕНИЯ

	Подвесной светильник / Люстра
	Встроенный точечный светильник
	Бра
01 Прихожая	Номер Название помещения

Все размеры и расположение электрических приборов уточнить по месту и с учетом выбранных моделей оборудования. Если не указано иначе, размеры рассчитаны до центральной оси рамки.

Длина выводов должна быть не менее 500 мм.

За нулевую отметку взят уровень чистого пола.

В том случае, если рядом с условным обозначением нет выноски с указанием отметки от у.ч.п., то устанавливать розетки следует на высоте - 300 мм от у.ч.п., выключатели - 900 мм от у.ч.п.

Розетки и выключатели в ванной комнате следует предусмотреть влагозащитными.

Привязки выводов и розеток в месте установки кухни выполнить согласно техническим условиям, которые предоставляются поставщиком кухни.

Привязку и высоту уточнить после выбора оборудования.

Расположение настенных светильников см. развертки.

Проводку вести скрытым способом в гофрах.

Все освещение подбирается со светодиодными лампами.

ВСЕ РАЗМЕРЫ ДАНЫ С УЧЕТОМ ЧИСТОВОЙ ОТДЕЛКИ.

ЭКСПЛИКАЦИЯ ПОМЕЩЕНИЙ

01	Прихожая	3,66
02	Спальня-гостиная	19,11
03	Лоджия	6,23
04	Кухня	9,85
05	СУ	2,46
		41,31 м²

N 0 1 2

Примечание: все размеры уточнять по месту. Изменения размеров согласовывать с разработчиками или руководителями проекта.

Чертеж является собственностью компании "Квадрим" и не может быть использован, скопирован или передан третьим лицам без разрешения компании "Квадрим".

КВАДРИМ
ООО «Квадрим» www.kvadrim.ru

Наименование проекта	Согласовано				Наименование чертежа	Рук. проекта		
г. Москва, ул Авиамоторная, дом 9	Заказчик		Масштаб	1:40	План электрики. Освещения	Дизайнер	Вопилина А. К.	
	Дата	02.09.2019	Лист	8		Тех. директор		
	Подпись		Листов			Проверил	Шутка В.	

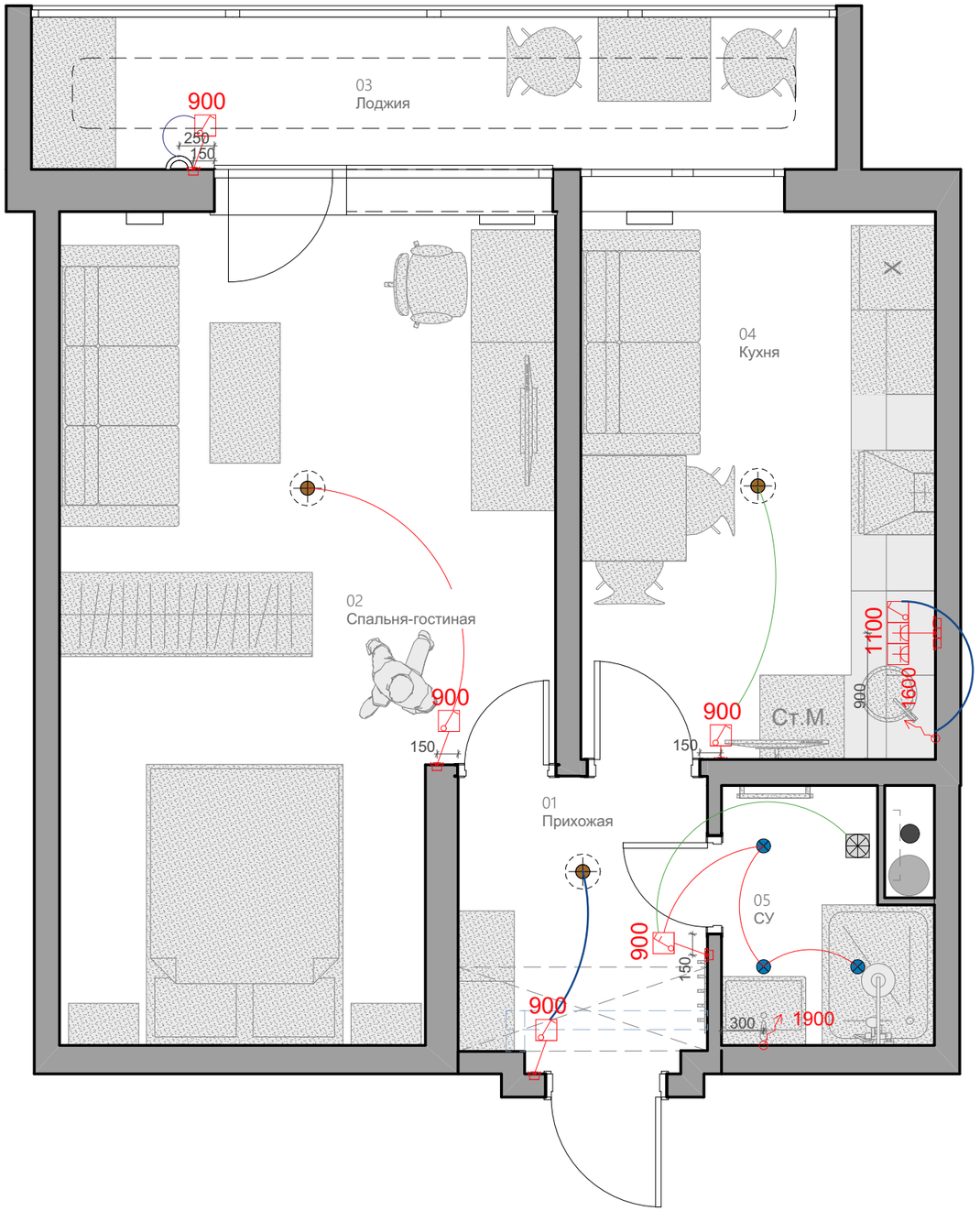

ПРИМЕЧАНИЕ И УСЛОВНЫЕ ОБОЗНАЧЕНИЯ

Выключатель одноклавишный

Выключатель двухклавишный

Электропроводку вести скрытым способом в гофрах.

Все розетки и выключатель привязываются по центру блока.

ВСЕ РАЗМЕРЫ ДАНЫ С УЧЕТОМ ЧИСТОВОЙ ОТДЕЛКИ.

СПЕЦИФИКАЦИЯ РАМОК

Рамка	Кол-во
Рамка горизонтальная x1	14
Рамка горизонтальная x2	5
Рамка горизонтальная x3	3
Рамка горизонтальная x4	1
Рамка горизонтальная x5	1
	24

ЭКСПЛИКАЦИЯ ПОМЕЩЕНИЙ

01	Прихожая	3,66
02	Спальня-гостиная	19,11
03	Лоджия	6,23
04	Кухня	9,85
05	СУ	2,46
		41,31 м²

N

0 1 2

Примечание: все размеры уточнять по месту. Изменения размеров согласовывать с разработчиками или руководителями проекта.

Чертеж является собственностью компании "Квадрим" и не может быть использован, скопирован или передан третьим лицам без разрешения компании "Квадрим".

КВАДРИМ

ООО «Квадрим» www.kvadrim.ru

Наименование проекта	Согласовано				Наименование чертежа	Рук. проекта		
г. Москва, ул Авиамоторная, дом 9	Заказчик		Масштаб	1:40	План электрики. Выключатели	Дизайнер	Вопилина А. К.	
	Дата	02.09.2019	Лист	9		Тех. директор		
	Подпись		Листов			Проверил	Шутка В.	

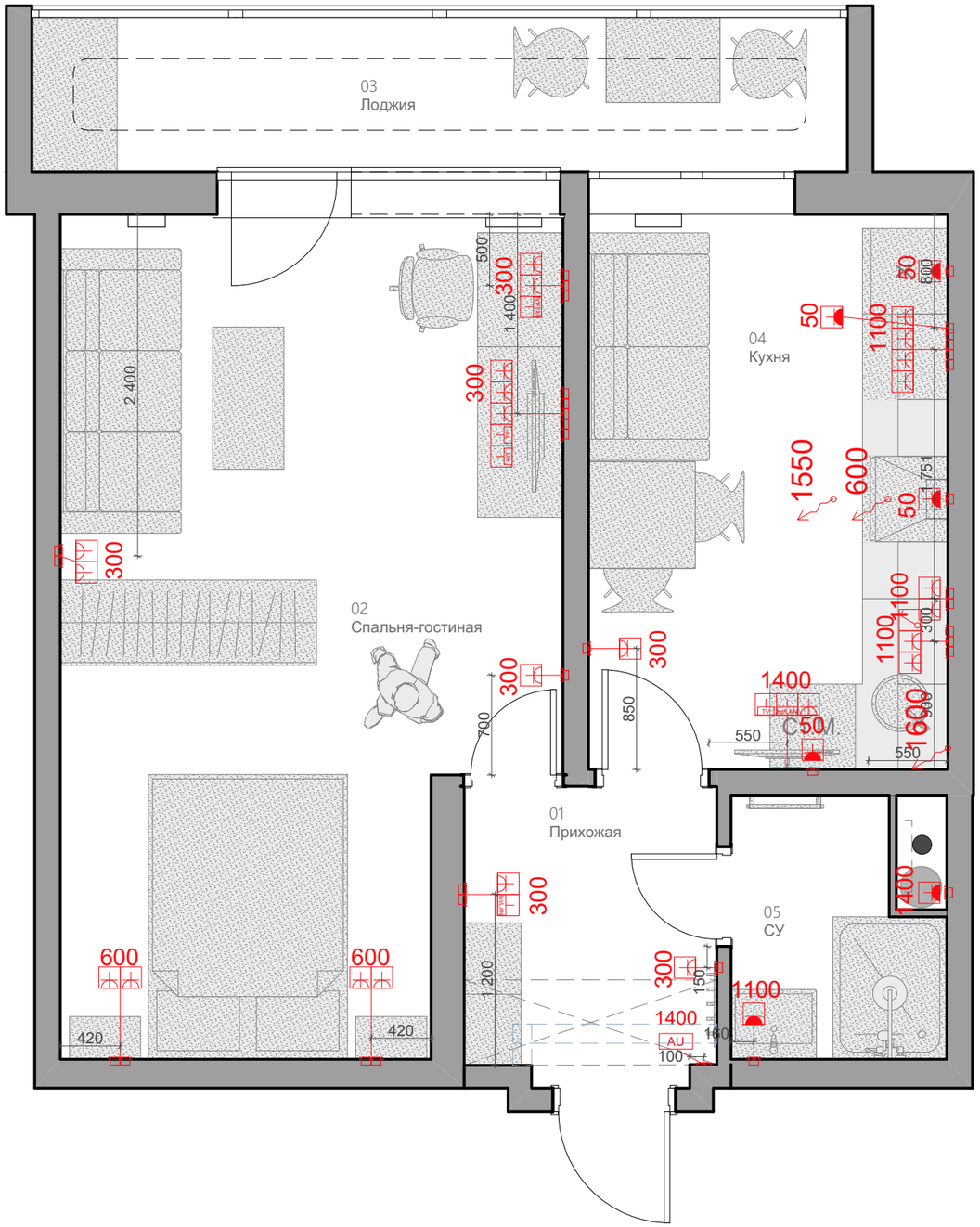

ПРИМЕЧАНИЕ И УСЛОВНЫЕ ОБОЗНАЧЕНИЯ

- Розетка однопостовая (IP20)
- Розетка влагостойкая однопостовая с крышкой (IP44)
- Розетка влагостойкая двухпостовая (IP20)
- Розетка под ТВ
- Электровывод
- Аудиодомофон

Детализированный проект выполняется отдельно.

Проводку вести скрытым способом в гофрах.

Все розетки и выключатель привязываются по центру блока.

ВСЕ РАЗМЕРЫ ДАНЫ С УЧЕТОМ ЧИСТОВОЙ ОТДЕЛКИ.

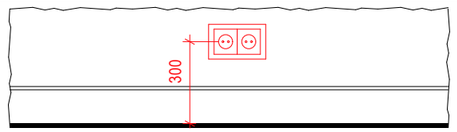

Розетки выполнить на высоте 300 мм от чистого пола по центру блока (за исключением высот указанных отдельно)

ЭКСПЛИКАЦИЯ ПОМЕЩЕНИЙ

01	Прихожая	3,66
02	Спальня-гостиная	19,11
03	Лоджия	6,23
04	Кухня	9,85
05	СУ	2,46
		41,31 м²

N

0 1 2

Примечание: все размеры уточнять по месту. Изменения размеров согласовывать с разработчиками или руководителями проекта.

Чертеж является собственностью компании "Квадрим" и не может быть использован, скопирован или передан третьим лицам без разрешения компании "Квадрим".

КВАДРИМ
ООО «Квадрим» www.kvadrim.ru

Наименование проекта	Согласовано				Наименование чертежа	Рук. проекта		
г. Москва, ул Авиамоторная, дом 9	Заказчик		Масштаб	1:40	План электрики. Розетки	Дизайнер	Вопилина А. К.	
	Дата	02.09.2019	Лист	10		Тех. директор		
	Подпись		Листов			Проверил	Шутка В.	

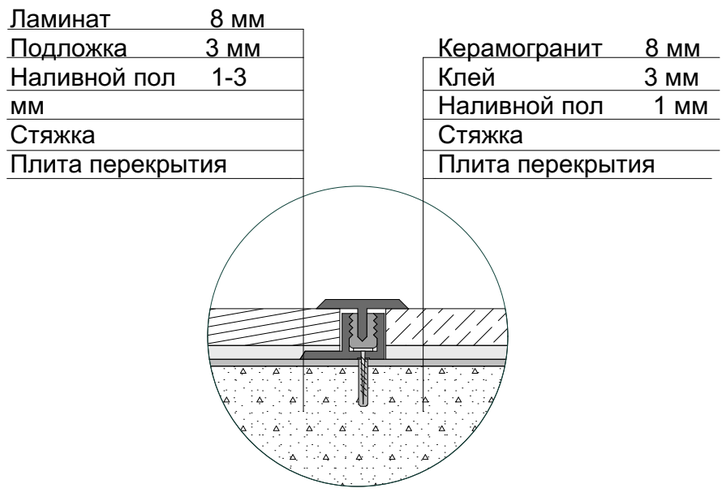

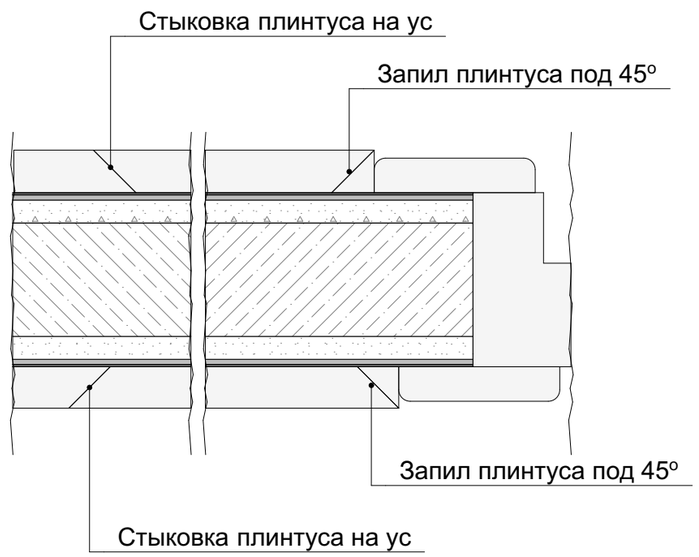

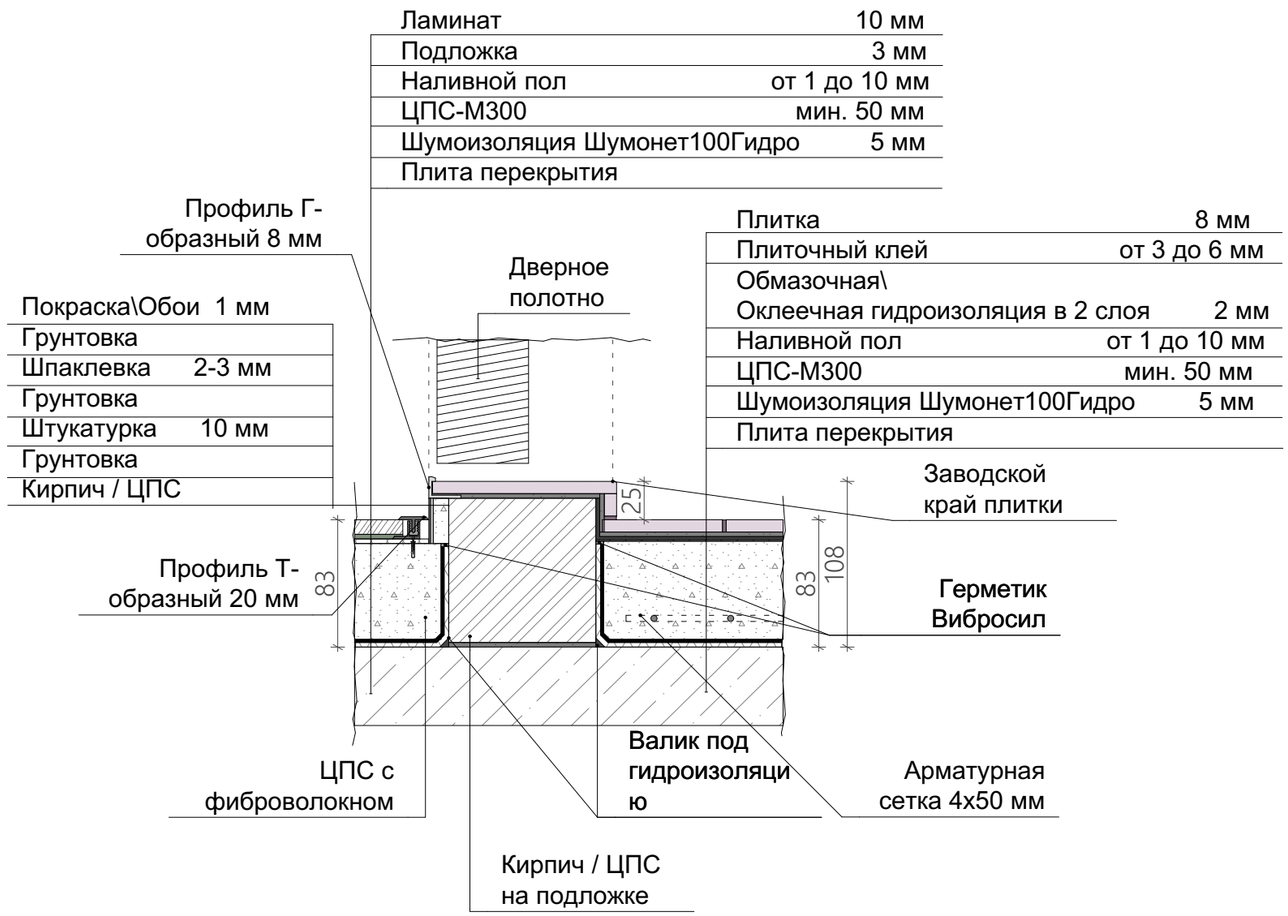

КВАДРИМ ООО «Квадрим» www.kvadrim.ru	Проект	Согласовано		Лист	Рук. проекта			
	Авиамоторная, дом 9, квартира 13	Заказчик	Невзорова И.Т.	Узлы используемые в проекте	Дизайнер	Платонова А.А.	Лист	11
		Дата	02.09.2019					
		Подпись						

КАТАЛОГ ЭЛЕКТРОБЛОКОВ, 1 этаж

№ зоны	Высота монтажа мм.	*Прим.	Наполнение рамки	Кол-во механизмов	Класс защиты	Механизмы				
						вставка 1	вставка 2	вставка 3	вставка 4	вставка 5
1										
	50	*Прим.		1	IP 44	Розетка с заземлением	-	-	-	-
	300	*Прим.		1	IP 20	Розетка с заземлением	-	-	-	-
	300	*Прим.		2	IP 20	Розетка с заземлением	Розетка с заземлением	-	-	-
	300	*Прим.	INTERNET	2	IP 20	Розетка с заземлением	Розетка интернет и локальной сети	-	-	-
	300	*Прим.	INTERNET	3	IP 20	Розетка с заземлением	Розетка с заземлением	Розетка интернет и локальной сети	-	-
	300	*Прим.	TV INT	5	IP 20	Розетка с заземлением	Розетка с заземлением	Розетка с заземлением	Розетка TV простая	Розетка сети интернет
	600	*Прим.		2	IP 20	Розетка с заземлением	Розетка с заземлением	-	-	-
	900	*Прим.		1	IP 20	Выключатель одноклавишный	-	-	-	-
	900	*Прим.		1	IP 20	Выключатель двухклавишный	-	-	-	-
	1 100	*Прим.		1	IP 44	Розетка с заземлением	-	-	-	-
	1 100	*Прим.		2	IP 22	Розетка с заземлением	Розетка с заземлением	-	-	-
	1 100	*Прим.		3	IP 20	Выключатель одноклавишный	Розетка с заземлением	Розетка с заземлением	-	-
	1 100	*Прим.		4	IP 20	Розетка с заземлением	Розетка с заземлением	Розетка с заземлением	Розетка с заземлением	-
	1 400	*Прим.		1	IP 44	Розетка с заземлением	-	-	-	-
	1 400	*Прим.	INTERNET TV	3	IP 20	Розетка с заземлением	Розетка интернет и локальной сети	Розетка TV простая	-	-

42

ПРИМЕЧАНИЕ И УСЛОВНЫЕ ОБОЗНАЧЕНИЯ

СПЕЦИФИКАЦИЯ РАМОК

Рамка	Кол-во
Рамка горизонтальная x1	14
Рамка горизонтальная x2	5
Рамка горизонтальная x3	3
Рамка горизонтальная x4	1
Рамка горизонтальная x5	1
	24

Детализированный проект выполняется отдельно.

Проводку вести скрытым способом в гофрах.

ВСЕ РАЗМЕРЫ ДАНЫ С УЧЕТОМ ЧИСТОВОЙ ОТДЕЛКИ.

ЭКСПЛИКАЦИЯ ПОМЕЩЕНИЙ

01	Прихожая	3,66
02	Спальня-гостиная	19,11
03	Лоджия	6,23
04	Кухня	9,85
05	СУ	2,46
		41,31 м²

N 0 1 2

Примечание: все размеры уточнять по месту. Изменения размеров согласовывать с разработчиками или руководителями проекта.

Чертеж является собственностью компании "Квадрим" и не может быть использован, скопирован или передан третьим лицам без разрешения компании "Квадрим".

КВАДРИМ
ООО «Квадрим» www.kvadrim.ru

Наименование проекта	Согласовано				Наименование чертежа	Рук. проекта		
г. Москва, ул Авиамоторная, дом 9	Заказчик		Масштаб	1:40	Ведомость электрики	Дизайнер	Вопилина А. К.	
	Дата	02.09.2019	Лист	12		Тех. директор		
	Подпись		Листов			Проверил	Шутка В.	

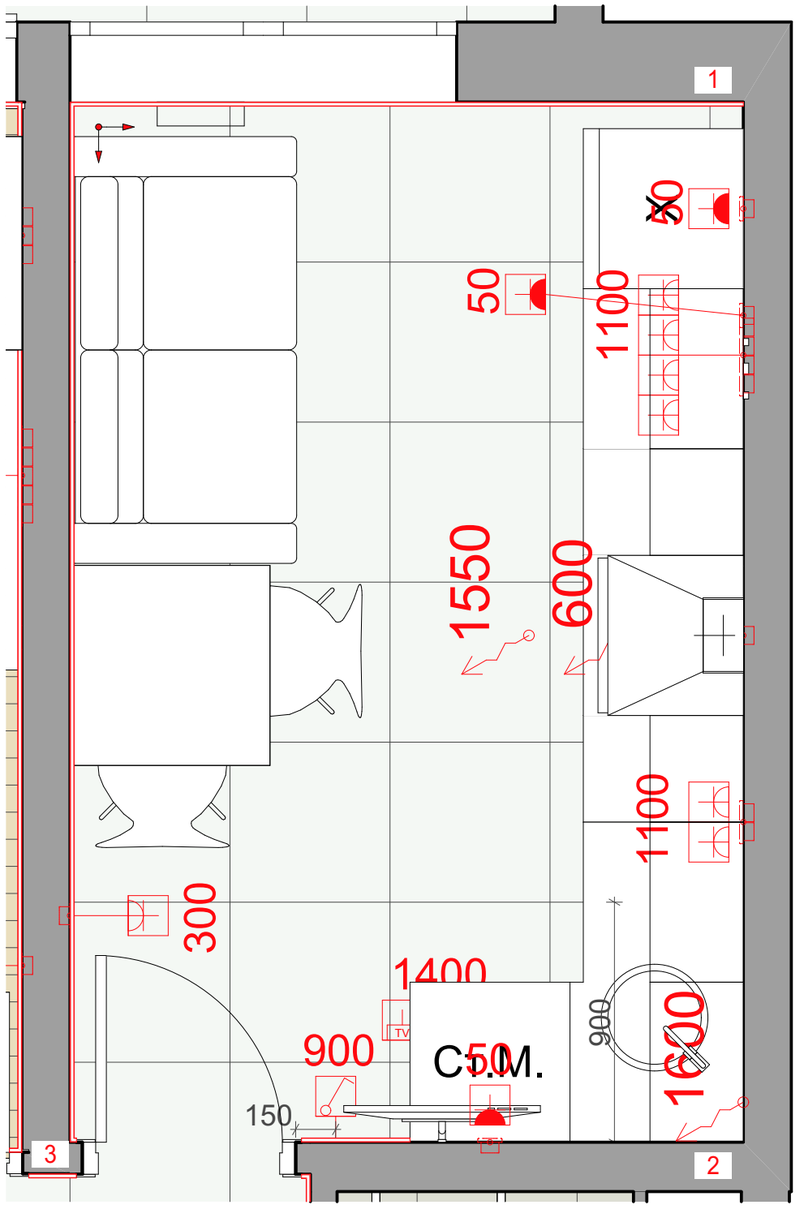

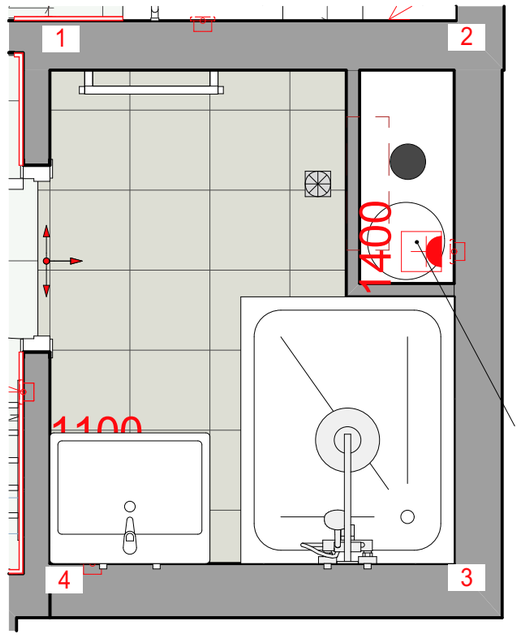

ПРИМЕЧАНИЕ И УСЛОВНЫЕ ОБОЗНАЧЕНИЯ

- Kerama Marazzi DL601400R 60x60
- Italon Artwork Paint 30x30 610080000173
- Kerama Marazzi Гамма фисташковый 9005
- Kerama Marazzi Гамма капучино 9009
- Плитка фартук Iralon artwork patchwork 30x30
- Выключатель одноклавишный
- Выключатель двухклавишный
- Розетка однопостовая (IP20)
- Розетка влагостойкая однопостовая с крышкой (IP44)
- Розетка влагостойкая двухпостовая (IP20)
- Электровывод
- Розетка под ТВ
- Вытяжной вентилятор
- 1 — Номер угла помещения на развертках стен
- Точка и направление раскладки отделки
- Вывод горячей воды
- Вывод холодной выды
- Вывод канализации (Ø50-32мм)
- Вывод канализации для унитаза (Ø100мм)

Отделочные материалы посчитаны без учета запаса и подрезки. Все размеры уточнить по месту.

Все размеры по стенам даны без учета выравнивания и штукатурки стен.

Все размеры согласовывать по месту.

Уточнить места размещения системы защиты протечек на все мокрые зоны по месту по желанию заказчика.

Монтаж электротехнического оборудования производиться в соответствии с данными технических карт.

Монтаж сантехнически производиться в соответствии с данными технических карт.

Выключатели и розетки в ванной следует предусмотреть влагозащищенными.

Длина электровыводов должна быть не менее 500 мм.

Отметкой чистого пола является финишное покрытие.

Обеспечить доступ к водонагревателю.

Шумоизолировать стояк канализации в техническом коробе.

Установка системы контроля протечек воды.

Установить магистральные фильтры грубой и механической отчистки воды.

На распределительном коллекторе указать бирками наименование точки подключения.

Площади покрытий, длина плинтуса и карниза даны без учета запаса.

ВСЕ ВЫВОДЫ К САНТЕХНИКЕ И ПРИБОРАМ УТОЧНЯЮТСЯ СОГЛАСНО ТЕХНИЧЕСКИМ КАРТАМ ПРОИЗВОДИТЕЛЕЙ

ВСЕ РАЗМЕРЫ ДАНЫ ОТ ЧИСТОГО ПОЛА.

Примечание: все размеры уточнять по месту. Изменения размеров согласовывать с разработчиками или руководителями проекта.

Чертеж является собственностью компании "Квадрим" и не может быть использован, скопирован или передан третьим лицам без разрешения компании "Квадрим".

N 0 1 2

КВАДРИМ
ООО «Квадрим» www.kvadrim.ru

Наименование проекта	Согласовано				Наименование чертежа	Рук. проекта		
г. Москва, ул Авиамоторная, дом 9	Заказчик		Масштаб	1:23	План Кухни/СУ	Дизайнер	Вопилина А. К.	
	Дата	02.09.2019	Лист	13		Тех. директор		
	Подпись		Листов			Проверил	Шутка В.	

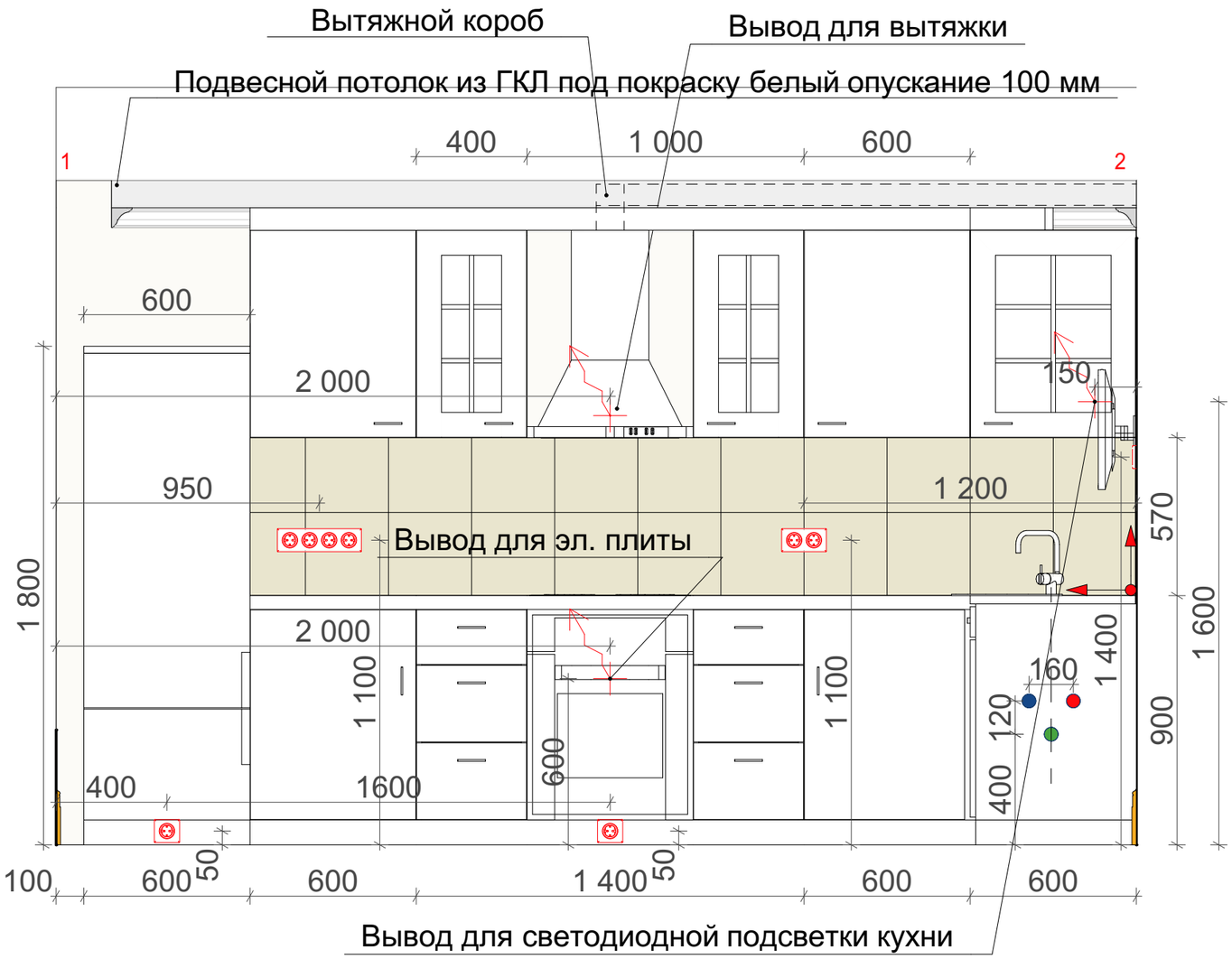

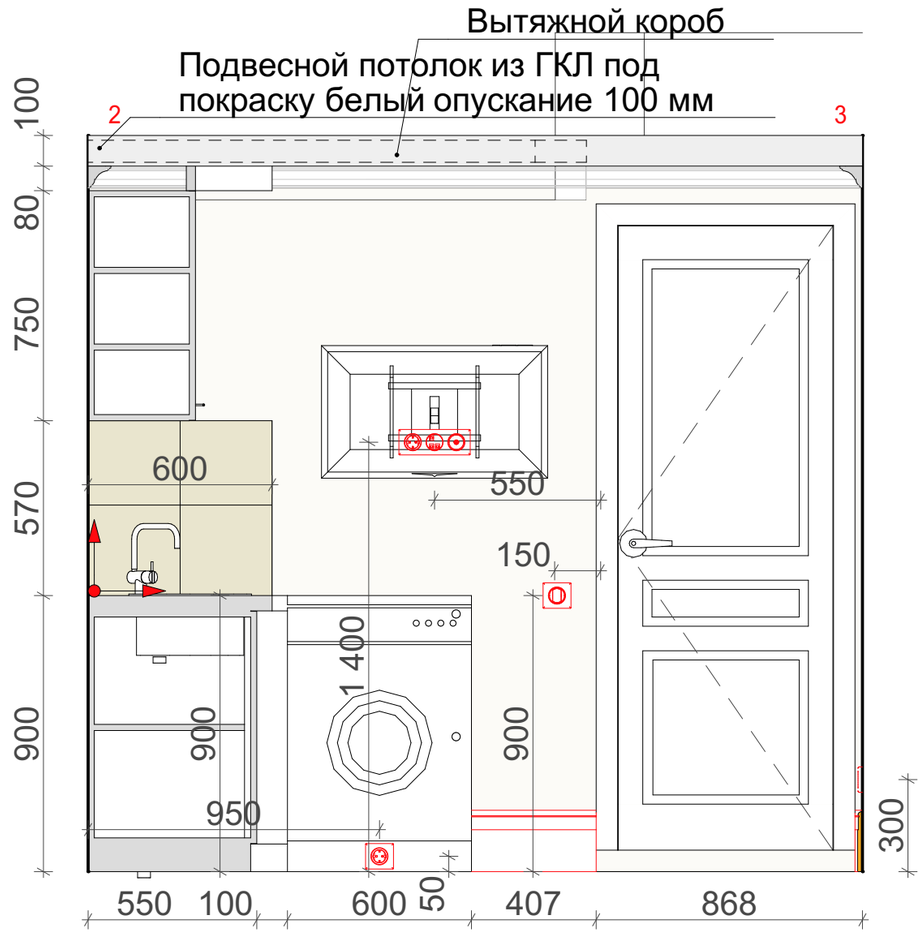

Условные обозначения:

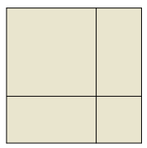

Плитка фартук Iralon artwork patchwork 30x30
2,1 м2 (материал подсчитан без учета подрезки и запаса

Затирка Litochrome 1-6 Luxury жемчужно-серый С.30

Направление раскладки плитки

Примечание: все размеры уточнять по месту. Изменения размеров согласовывать с разработчиками или руководителями проекта.

Чертеж является собственностью компании "Квадрим" и не может быть использован, скопирован или передан третьим лицам без разрешения компании "Квадрим".

КВАДРИМ ООО «Квадрим» www.kvadrim.ru	Наименование проекта	Согласовано				Наименование чертежа	Рук. проекта		
	г. Москва, ул Авиамоторная, дом 9	Заказчик		Масштаб	1:20	Развертки по стенам. Кухня/СУ	Дизайнер	Вопилина А. К.	
		Дата	02.09.2019	Лист	14		Тех. директор		
		Подпись		Листов			Проверил	Шутка В.	

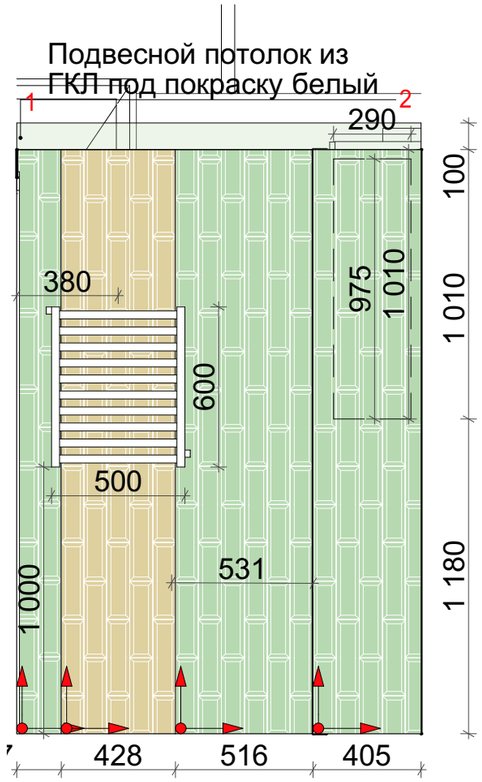

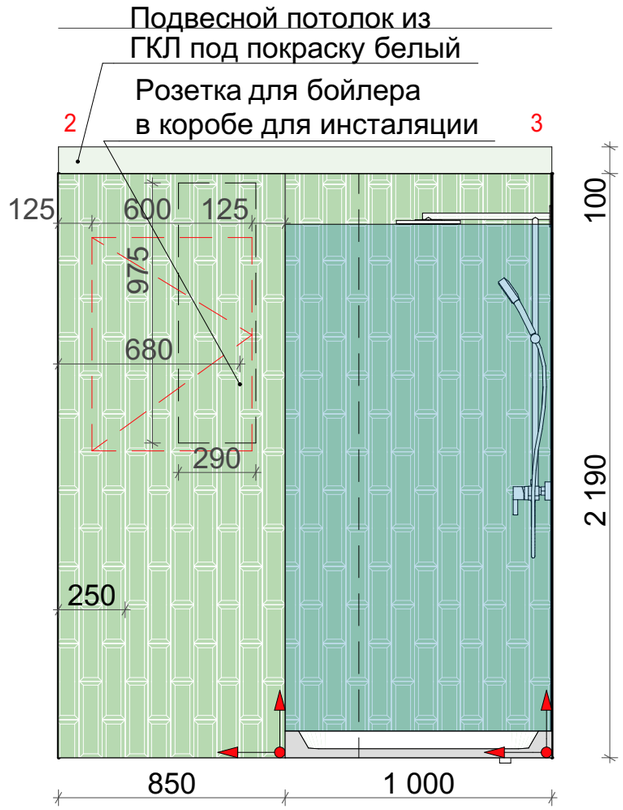

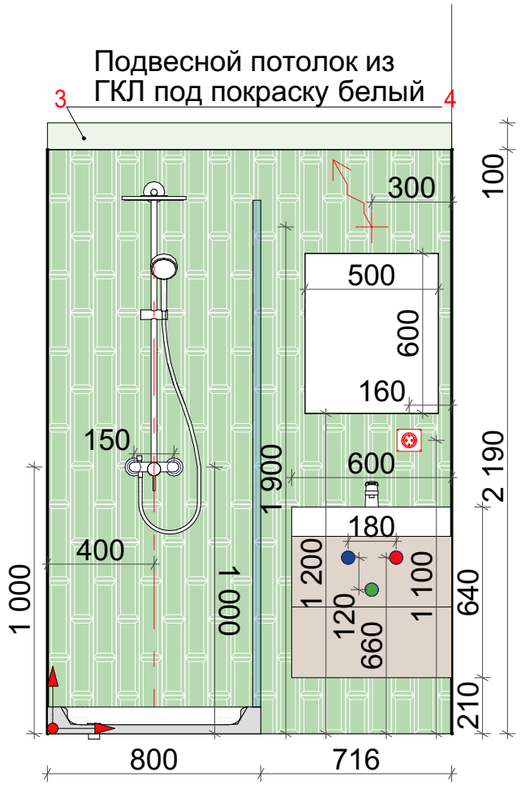

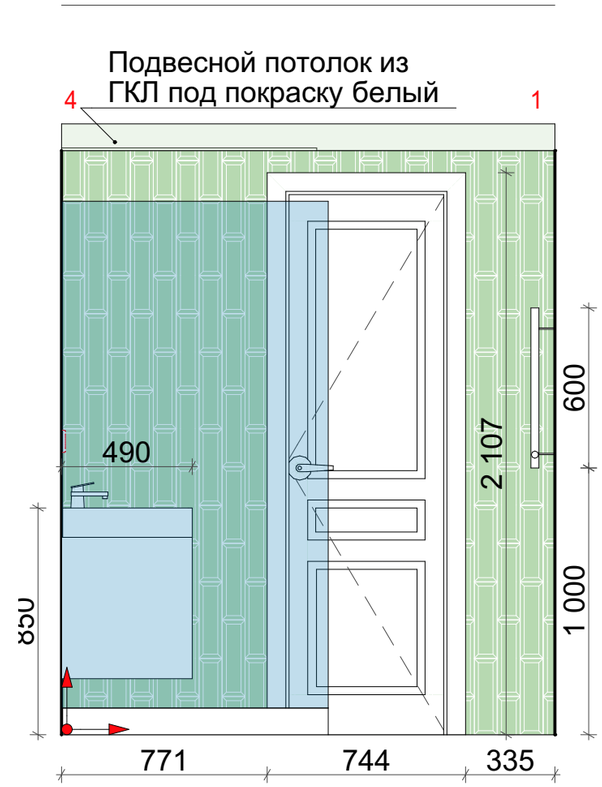

Kerama Marazzi Гамма фисташковый 9005

Условные обозначения:

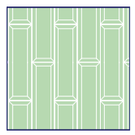

Kerama Marazzi Гамма фисташковый 9005
12,7 м2 (материал посчитан без учета подрезки и запаса)

Затирка Litochrom 1-6 Luxury светло-серый С.20

Kerama Marazzi Гамма капучино 9009
0,9 м2 (материал посчитан без учета подрезки и запаса)

Затирка Litochrom 1-6 Luxury светло-серый С.60

Направление раскладки плитки

Примечание: все размеры уточнять по месту. Изменения размеров согласовывать с разработчиками или руководителями проекта.

Чертеж является собственностью компании "Квадрим" и не может быть использован, скопирован или передан третьим лицам без разрешения компании "Квадрим".

КВАДРИМ ООО «Квадрим» www.kvadrim.ru	Наименование проекта	Согласовано				Наименование чертежа	Рук. проекта		
	г. Москва, ул Авиамоторная, дом 9	Заказчик		Масштаб	1:20	Развертка по стенам санузла	Дизайнер	Вопилина А. К.	
		Дата	02.09.2019	Лист	15		Тех. директор		
		Подпись		Листов			Проверил	Шутка В.	

Поддон для душа RGW Acrylic With RGW Stone 03190380-01 80x100 см

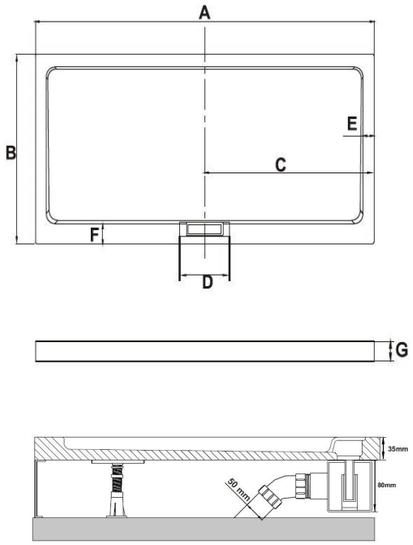

Душевой угол RGW Passage 12084680-11 80x100 см хром

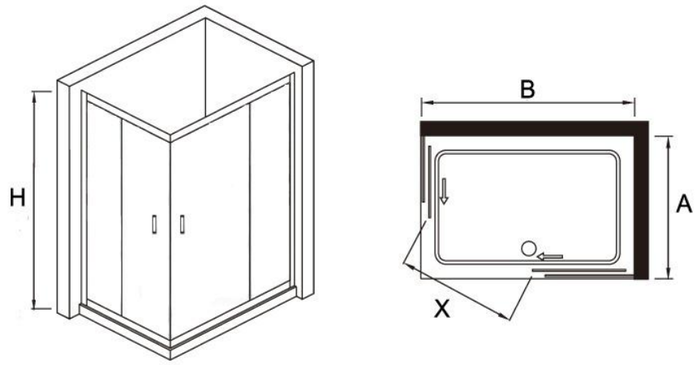

Унитаз подвесной Roca Gap 346477000

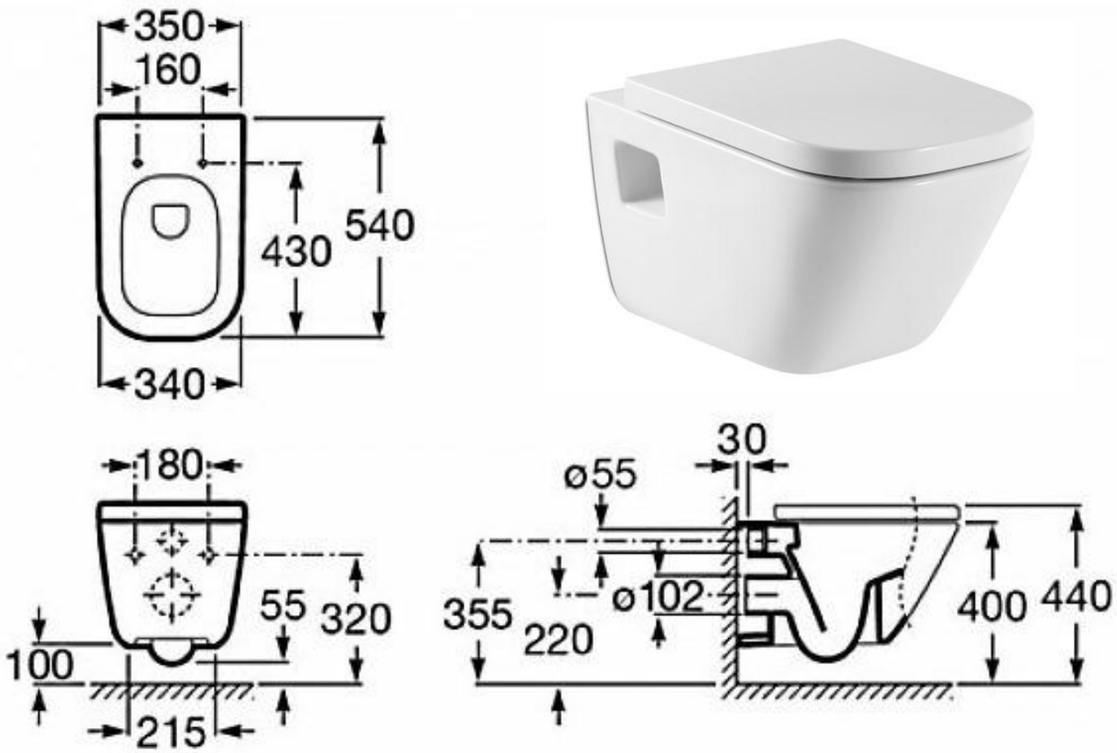

Комплект Geberit Duofix 458.124.21.1 UP100 для подвесного унитаза, H112, с клавишей Delta 21 (хром глянец)

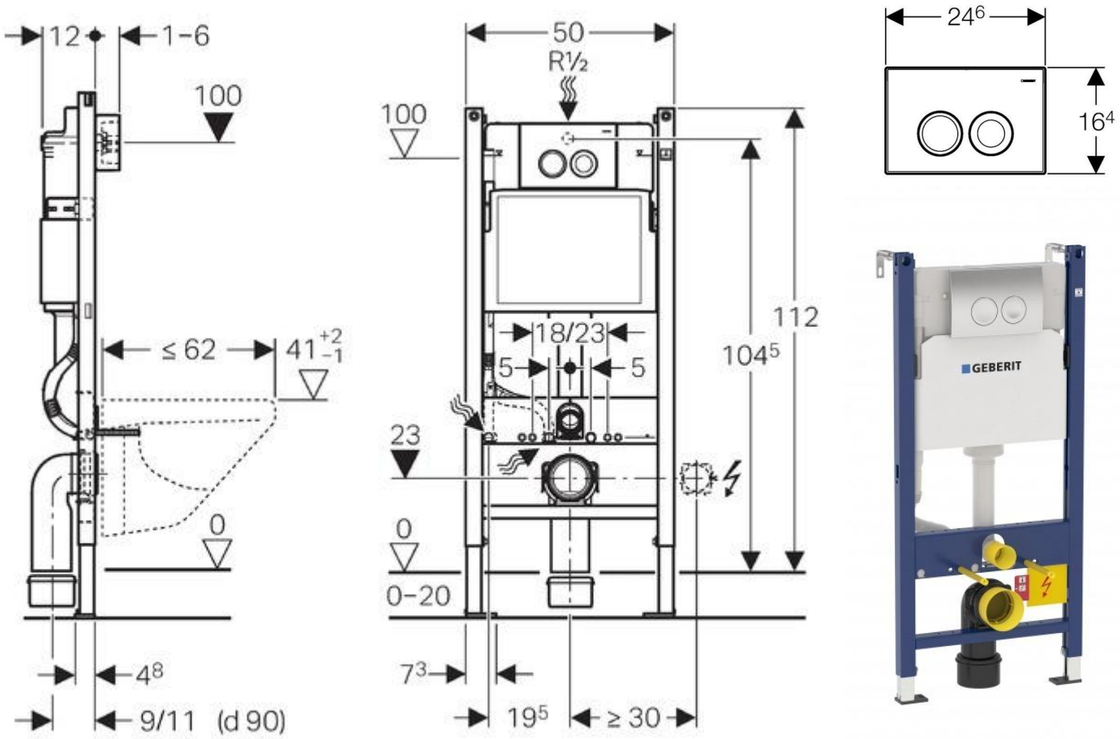

Примечание: все размеры уточнять по месту. Изменения размеров согласовывать с разработчиками или руководителями проекта.

Чертеж является собственностью компании "Квадрим" и не может быть использован, скопирован или передан третьим лицам без разрешения компании "Квадрим".

КВАДРИМ ООО «Квадрим» www.kvadrim.ru	Наименование проекта	Согласовано				Наименование чертежа	Рук. проекта		
	г. Москва, ул Авиамоторная, дом 9	Заказчик		Масштаб		Техническая документация сантехники	Дизайнер	Вопилина А. К.	
		Дата	02.09.2019	Лист	16		Тех. директор		
		Подпись		Листов			Проверил	Шутка В.	

Смеситель для раковины 100, однорычажный, со сливным гарнитуром арт. 71100000

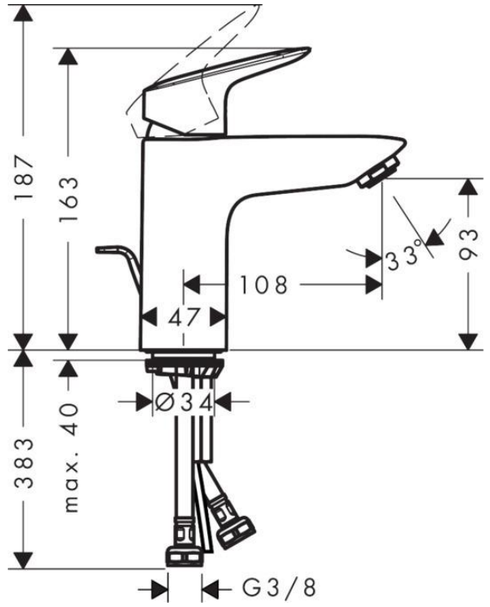

ГОДМОРГОН / ЭДЕБОВИКЕН
Шкаф для раковины с 2 ящ, под грецкий орех

Ручки прилагаются.
Выпуск и сифон прилагаются.
Для сборки этой мебели требуются два человека.
Эту мебель необходимо крепить к стене с помощью прилагаемого стенного крепежа.
Если вы сомневаетесь в прочности стен в ванной, мы рекомендуем использовать ножки.
Убедитесь, что материалы, из которых сделаны стены ванной комнаты, выдержат вес мебели. Если Вы сомневаетесь, обратитесь к специалисту.
Раковина не должна подвергаться воздействию аммиака, кислот, сильных чистящих средств, краски для волос и хлора.
Раковина может быть шире шкафа на макс. 2 см, чтобы предотвратить протекание воды.
Внимание! Используйте для этой раковины только прилагающийся выпуск.
Продается отдельно
Смеситель продается отдельно.
Ножки ГОДМОРГОН продаются отдельно.

Душевой набор Vario со штангой 90 см и мыльницей арт. 27771000

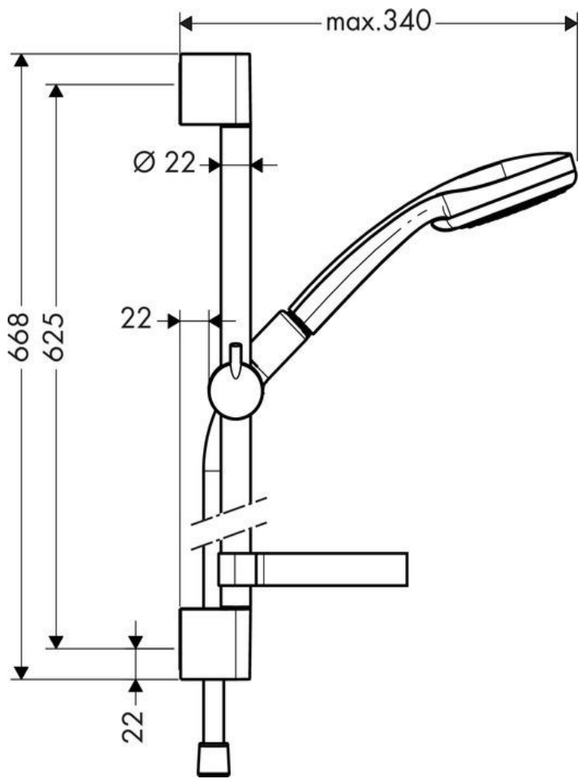

Смеситель для душа, однорычажный, BM71600000

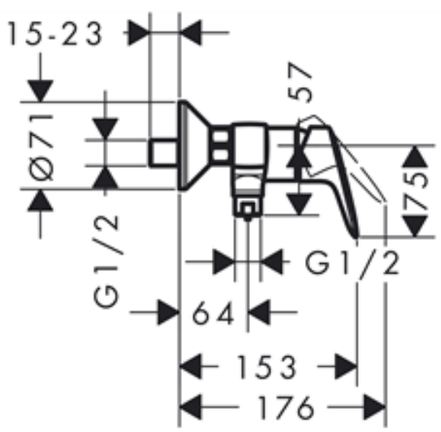

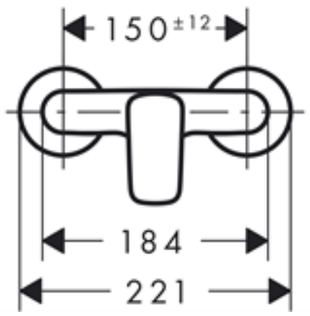

Полотенцесушитель водяной Сунержа Богема 60*50 см прямой 00-0220-6050

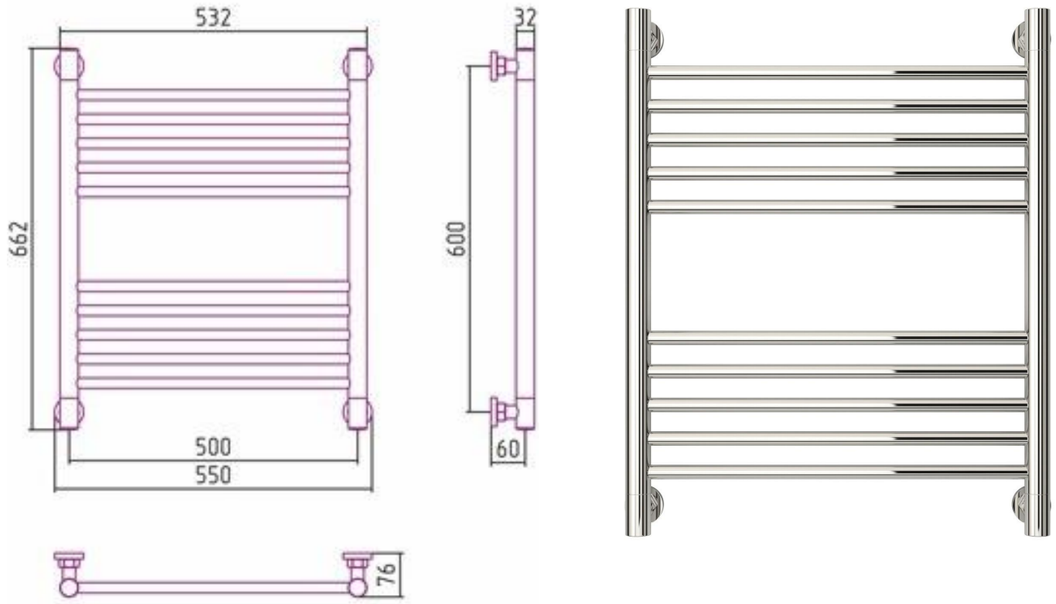

Примечание: все размеры уточнять по месту. Изменения размеров согласовывать с разработчиками или руководителями проекта.
Чертеж является собственностью компании "Квадрим" и не может быть использован, скопирован или передан третьим лицам без разрешения компании "Квадрим".

КВАДРИМ ООО «Квадрим» www.kvadrim.ru	Наименование проекта	Согласовано				Наименование чертежа	Рук. проекта		
	г. Москва, ул Авиамоторная, дом 9	Заказчик		Масштаб		Техническая документация сантехники	Дизайнер	Вопилина А. К.	
		Дата	02.09.2019	Лист	17		Тех. директор		
		Подпись		Листов			Проверил	Шутка В.	